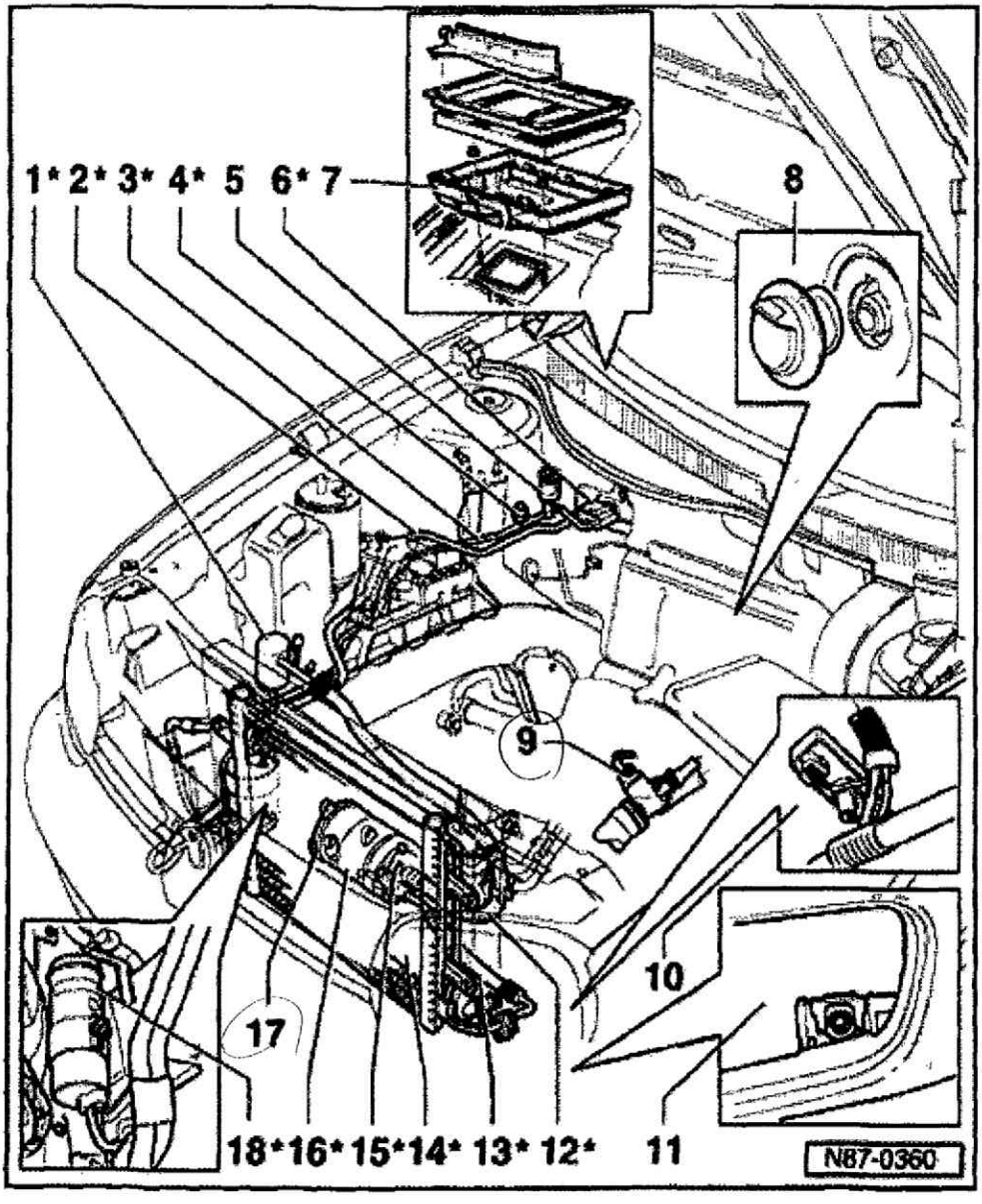
1* 2* 3* 4* 5 6* 7
8
9
10
11
12*
13*
14*
15*
16*
17
18*
N87-0360

Cooling System: Locations
Cooling System Components (Engine Side)

Cooling system components (engine side)

Engine code AEG

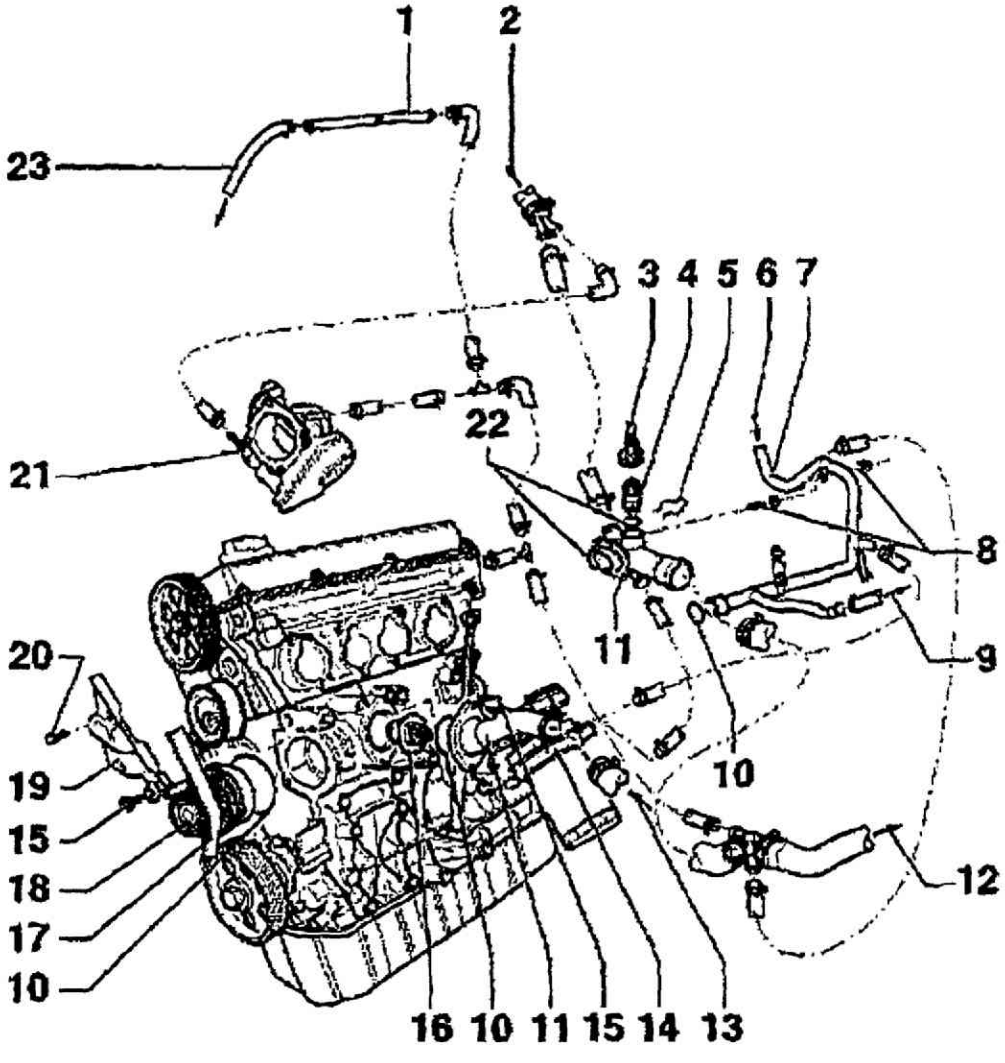

1. Coolant pipe, upper
- Clipped to engine bulkhead
2. Hose to heat exchanger
3. 4-pin harness connector
- Wiring cavities 1 and 3 for G62
4. Engine Coolant Temperature sensor -G62
- For engine control module
- With engine coolant temperature gauge sensor G62
- Release cooling system pressure before removing
5. Retaining clip
- Check securely seated
6. From heat exchanger
7. Coolant pipe
8. **10 Nm (7 ft. lbs.)**
9. Hose to expansion tank, lower
10. O-ring
- Always replace
11. Connector
12. Hose to upper radiator
13. Hose from lower radiator
14. Oil cooler
15. **15 Nm (11 ft. lbs.)**

Cooling System: Locations
Cooling System Components (Body Side)

Cooling system components (body side)

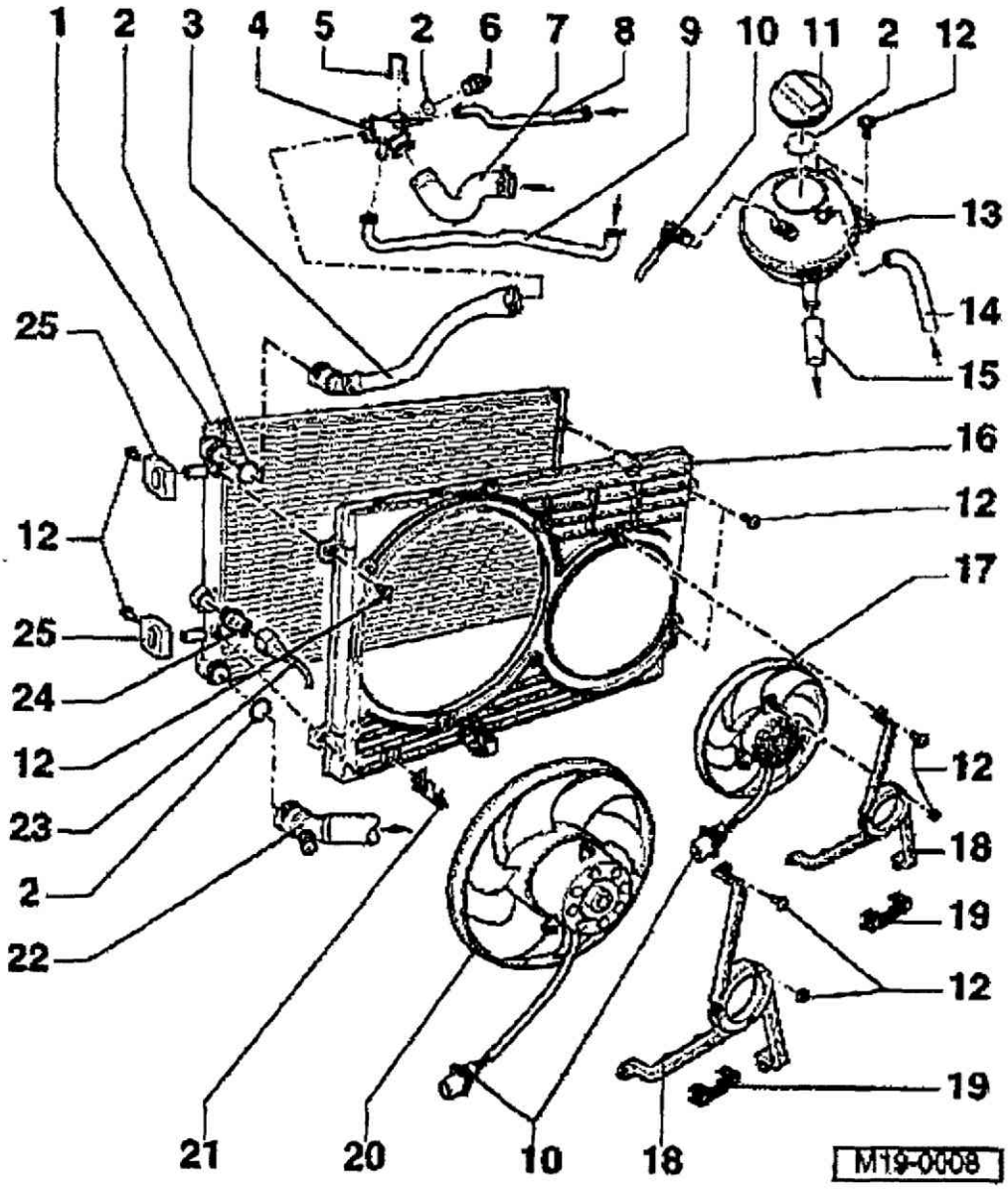

1. Radiator
- If replaced also replace engine coolant completely
2. O-ring
- Replace if damaged
3. Coolant hose, upper
- Attached to radiator with retaining clip
- Check securely seated
4. Connector
5. Retaining clip
- Check securely seated
6. A/C cutout Thermal switch -F163
- Vehicles with A/C only
  - Otherwise a blind plug
7. Hose from connector on cylinder head
8. Coolant pipe
9. Coolant pipe
10. Connector
- Black
  - Two Pins

11. Cap
- Check using;
  - V.A.G 1274 Cooling system tester and V.A.G. 1274/9 adaptor
    - Test pressure;
      - **1.4 to 1.6 Bar**
12. **10 Nm (7 ft. lbs.)**
13. Expansion tank
- Carry out leak test of cooling system with V.A.G. 1274 cooling system tester and V.A.G. 1274/8 adaptor
14. Hose from throttle control module
15. Hose to coolant pipe
16. Air ducting
17. Radiator fan -V35
18. Fan bracket
19. Retaining clip
- Check securely seated
20. Radiator fan
21. Bracket
- For radiator fan connector
- Attached to radiator with retaining clip
- Check securely seated
22. Coolant hose, lower
23. Connector
- Black
  - Three pins
24. Thermo switch -F18-, **35 Nm (26 ft. lbs.)**
- For electric fan
- Switching Temperatures;
  - Stage 1
    - ON: ..... **92 - 97 °C**
    - OFF: ..... **84 - 91 °C**
  - Stage 2
    - ON: ..... **99 - 105 °C**
    - OFF: ..... **91 - 98 °C**
25. Bracket
- For radiator
- Note installation position
- Upper and lower parts may be different

16. Engine - Coolant thermostat
- Checking:
  - Heat up Thermostat in water
    - Opening starts at approx. ..... **86 °C (216 °F)**
    - Opening ends at approx. ..... **102 °C (216 °F)**
    - Opening lift: ..... **7 mm (0.28 in)**
17. Camshaft drive belt
- Mark engine direction of rotation before removing
- Check for wear
- Do not kink
18. Coolant pump
- Check shaft for ease of rotation
- If damaged or leaking replace complete assembly
19. Camshaft drive belt guard, rear
20. **20 Nm (15 ft. lbs.)**
21. Throttle Control Module
- Heated by engine coolant
22. O-ring
- Replace if damaged
23. Hose to expansion tank, upper

ETKA

モデル	年	メイン	サブ	イラストレーション	選択	UPD	9:03	24.06.2008
GOLF	2000	1	21	121-10		623		

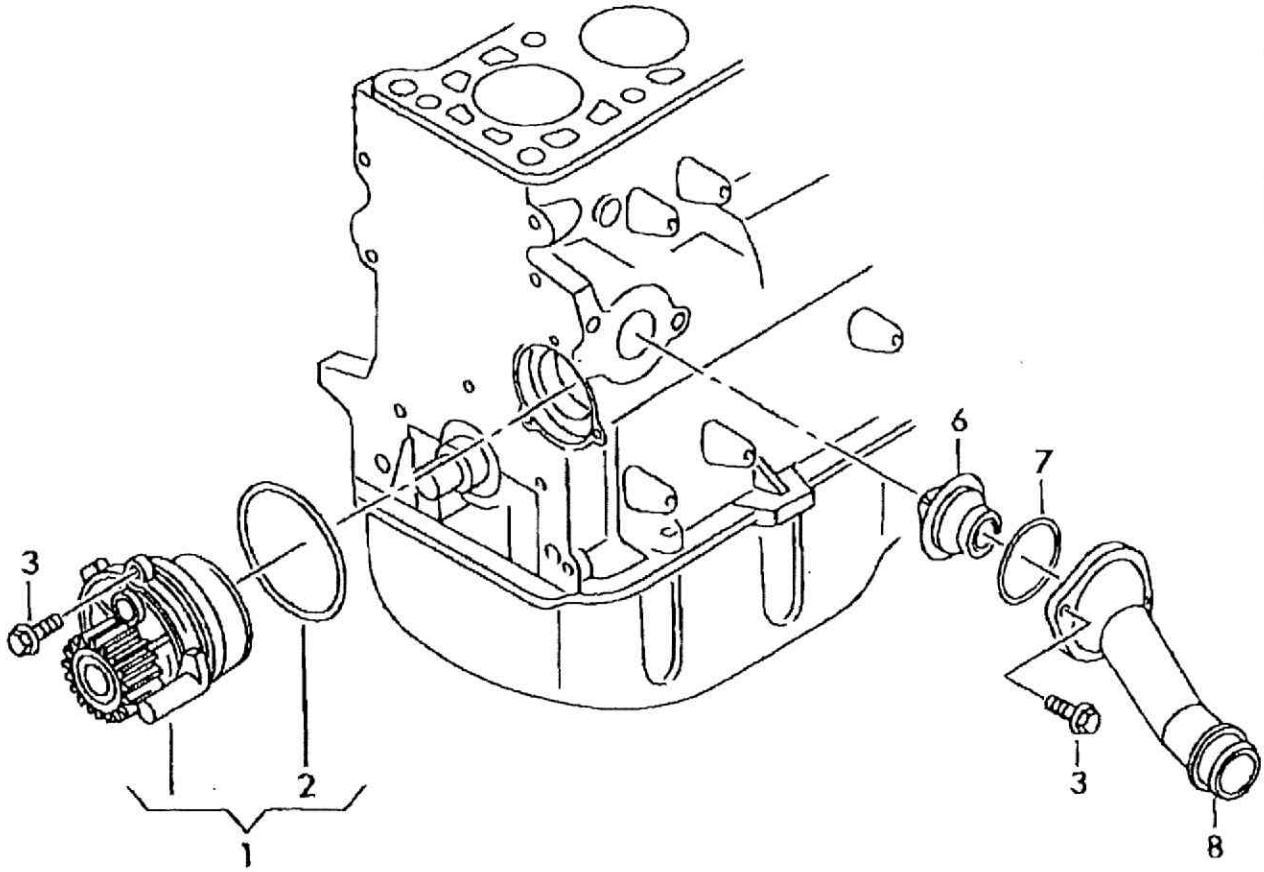

6　サーモスタットの向きは絵の描き方が逆です。

エア　コンディショナー

'99 年 5 月以降

● エンジン　コードAPF、AVU を除く

リレー、ヒューズの位置及びマルチピン コネクターの配置は、セクション“取り付け位置”を参照する。

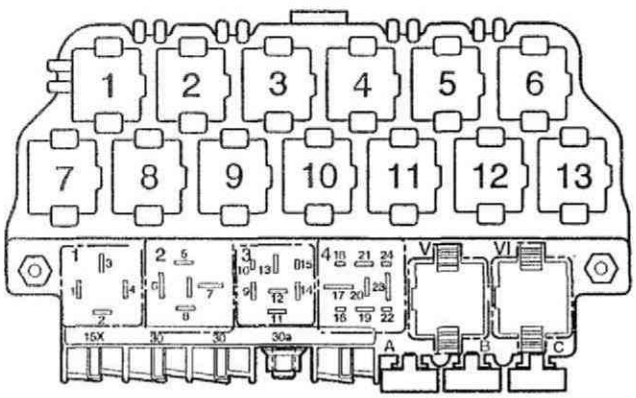

97-14163

ヒューズの色

30A　－　緑
25A　－　白
20A　－　黄
15A　－　青
10A　－　赤
7.5A　－　茶
5A　－　ベージュ
3A　－　紫

ヒューズの色

30 A - 緑
25 A - 白
20 A - 黄
15 A - 青
10 A - 赤
7,5 A - 茶
5 A - ベージュ
3 A - 紫

注:

- *S23以降のヒューズは、配線図上200代の番号で表示される*
- *例: S40は、S240として表示される*

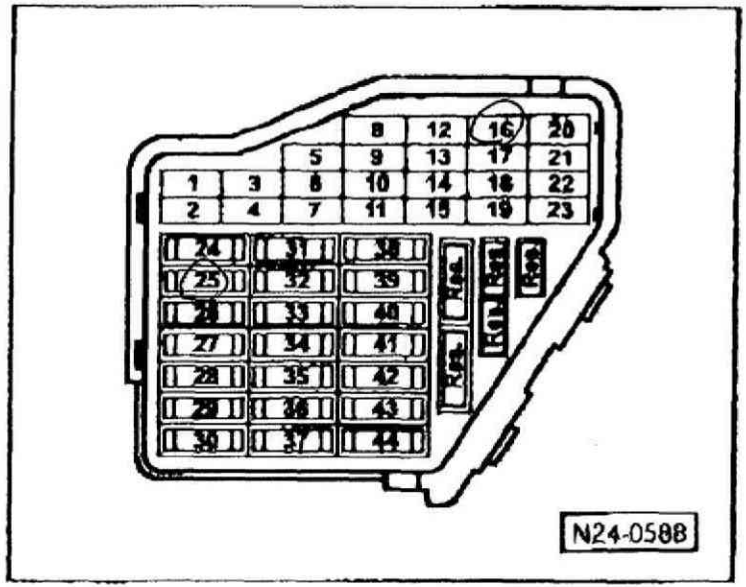

ヒューズ(ヒューズ ホルダー)

No.		配線図上での表示	定格値		機能/部品	ターミナル
1	-	ヒューズ1 (S1),ヒューズホルダー	5 A	-	運転席ドアミラーヒーター (Z4) (パワーウインドウ非装備車) 助手席ドア ミラー ヒーター (Z5)(パワーウインドウ非装備車) 左ウォッシャー ジェット ヒーター エレメント (Z20) 右ウォッシャー ジェット ヒーター エレメント (Z21)	X
2	-	ヒューズ2 (S2)、ヒューズ ホルダー	5 A	-	ハザード ウォーニング ライト スイッチ (E3) ターン シグナル リレー (J1) 左フロント ターン シグナル ライト バルブ(M5) 左リヤ ターン シグナル ライト バルブ(M6) 右フロント ターン シグナル ライト バルブ(M7) 右リヤ ターン シグナル ライト バルブ(M8) 左ヘッドライト レンジ コントロール ユニット(J567) 右ヘッドライト レンジ コントロール ユニット(J568)	75X
3	-	ヒューズ 3 (S3)、ヒューズ ホルダー	5 A	-	フォグ ライト リレー(J5) スイッチ/インストルメント イルミネーション レギュレーター (E20)	58a
4	-	ヒューズ 4 (S4)、ヒューズ ホルダー	5 A	-	ナンバー プレート ライト (X)	58a

ヒューズ(ヒューズ ホルダー)

No.		配線図上での表示	定格値		機能/部品	ターミナル
5	-	ヒューズ5 (S5)、ヒューズ ホルダー	7.5 A	-	クルーズ コントロール システム スイッチ (E45) オペレーティング ユニット(ステアリング ホイール) (E221) クルーズ コントロール システムSETボタン (E227) ハイ プレッシャー センダー (G65) (エアコンディショニングシステム) 運転席シート ヒーター コントロール ユニット (J131) 助手席シート ヒーター コントロール ユニット (J132) スライディング ルーフ コントロール ユニット (J245) クリマトロニック コントロール ユニット(J255) オイル レベル/オイル テンパレチャー センダー (G266) ラジエーター ファン コントロール ユニット (J293) コンビニエンス システム セントラル コントロール ユニット (J393) (ドア ミラー ヒーター ボタン (E231)) マルチファンクション ステアリング ホイール コントロール ユニット (J453) パーキング エイド コントロール ユニット (J446) ラジオ/ナビゲーション システム用ディスプレイ付きコントロール ユニット (J503) クーラント カットオフ バルブ 2ウェイ バルブ (N147) フレッシュ エア/エア リサーキュレーション フラップ モーター (V154)	15a
6	-	ヒューズ6 (S6)、ヒューズ ホルダー	5 A 5 A	-	2001年4月以前 セントラル ロッキング/アンチ セフト アラーム システム コントロール ユニット(J379) (2002年9月以降) カットオフ バルブ リレー1 (J651)、エンジンコード BEH	15a
7	-	ヒューズ7 (S7)、ヒューズ ホルダー	10 A	-	セレクター レバー P/Nポジション ウォーニング ランプ (K142) 左リバーシング ライト バルブ (M16) 右リバーシング ライト バルブ (M17)	15a
8	-	ヒューズ8 (S8)、ヒューズ ホルダー	5 A	-	モバイル テレフォン オペレーティング コントロール ユニット(J412)	15a
9	-	ヒューズ9 (S9) 、ヒューズ ホルダー	5 A	-	ASR/ESPボタン (E256) ステアリング アングル センダー (G85) ABSコントロール ユニット (J104)	15a

ヒューズ(ヒューズ ホルダー)

No.		配線図上での表示	定格値		機能/部品	ターミナル
10	-	ヒューズ 10 (S10)、ヒューズ ホルダー	15 A 5 A 10 A 30 A	-	2001年10月以前 エンジン制御 エンジン制御 ガソリン ディーゼル 2001年11月以降 ラジオ (R) ダッシュパネル インサート コントロール ユニット (J285) ラジオ/ナビゲーション システム用ディスプレイ付きコントロール ユニット (J503)	30a 86s
11	-	ヒューズ 11(S11)、ヒューズ ホルダー	5 A	-	ダッシュパネル インサート コントロール ユニット (J285) セレクター レバー ロック ソレノイド (N110)	15a
12	-	ヒューズ 12(S12)、ヒューズ ホルダー	7.5 A	-	モバイル テレフォン オペレーティング コントロール ユニット (J412) インテリア モニター センサー (G273) インテリア モニター センダー(G274) 16ピン コネクター(T16)、自己診断コネクション、センター ダッシュ パネル内 左リヤ リーディング ライト (W11) t (インテリア モニター装備車) 右リヤ リーディング ライト (W12) (インテリア モニター装備車)	30a
13	-	ヒューズ 13 (S13)、ヒューズ ホルダー	10 A	-	ブレーキライトスイッチ (F) 左ブレーキライトバルブ (M9) (Golf/Boraのみ) エンジンコントロールユニット J ABSコントロール ユニット (J104) (EDS/ ASR/ ESP) 左ブレーキライトバルブ (M9) (Golf/Boraのみ) 右ブレーキライトバルブ (M10) (Golf/Boraのみ) 左ブレーキ/テール ライト バルブ (M21) (Golf ワゴン/Bora ワゴンのみ) ハイ マウント ブレーキ ライト バルブ (M25)	30a 54

ヒューズ(ヒューズ ホルダー)

No.		配線図上での表示	定格値		機能/部品	ターミナル
14	-	ヒューズ14 (S14)、ヒューズ ホルダー	10 A	-	コンビニエンス システム セントラル コントロール ユニット (J393) (セントラル ロック非装備車) リヤ リッド リモート リリース コントロール ユニット (J546) セントラル ロック非装備車: 左ドア ウォーニング ランプ (M27) 右ドア ウォーニング ランプ (M28) フロント インテリア ライト (W) ラゲッジ コンパートメント ライト (W3) 左リヤ リーディング ライト (W11) 右リヤ リーディング ライト (W12) 助手席メイク アップ ミラー ライト (W14) 左ラゲージ コンパートメント ライト (W18) 運転席リーディング ライト (W19) 運転席メイク アップ ミラー ライト (W20)	30a
15	-	ヒューズ15 (S15)、ヒューズ ホルダー	5 A	-	ステアリング アングル センダー (G85) オートマチック ギヤボックス コントロール ユニット (J217) ダッシュパネル インサート コントロール ユニット (J285)	30a
16	-	ヒューズ16 (S16)、ヒューズ ホルダー	10 A	-	クリマトロニック コントロール ユニット (J255) ラジエター ファン コントロール ユニット (J293)	30a
17	-	未使用	-	-	-	-
18	-	ヒューズ18 (S18)、ヒューズ ホルダー	10 A	-	ダッシュパネル インサート コントロール ユニット (J285) 右ヘッドライト ツイン フィラメント バルブ (L2) (Boraのみ) 右ヘッドライト ハイ ビーム バルブ (M32) (Golfのみ)	56a

ヒューズ(ヒューズ ホルダー)

No.		配線図上での表示	定格値		機能/部品	ターミナル
19	-	ヒューズ19 (S19)、ヒューズ ホルダー	10 A	-	左ヘッドライト ツイン フィラメント バルブ (Boraのみ) 左ヘッドライト ハイ ビーム バルブ (M30) (Golfのみ)	56a
20	-	ヒューズ20 (S20)、ヒューズ ホルダー	15 A	-	ヘッドライト レンジ コントロール アジャスター (E102) 右ガス ディスチャージ ライト スターター ユニット (J427) 右ヘッドライト レンジ コントロール ユニット (J568) 右ヘッドライト ツイン フィラメント バルブ (L2) (Boraのみ) 右ヘッドライト ロー ビーム バルブ (M31) (Golfのみ) 左ヘッドライト レンジ コントロール モーター (V48) 右ヘッドライト レンジ コントロール モーター (V49)	56b
21	-	ヒューズ21 (S21)、ヒューズ ホルダー	15 A	-	左ヘッドライト ツイン フィラメント バルブ (L1) (Boraのみ) 左ヘッドライト ロー ビーム バルブ (M29) (Golfのみ) 左ガス ディスチャージ ライト スターター ユニット (J426) 左ヘッドライト レンジ コントロール ユニット (J567)	56b
22	-	ヒューズ22 (S22)、ヒューズ ホルダー	5 A	-	ダッシュパネル インサート コントロール ユニット (J285) 右パーキング ライト バルブ (M3)	58R
23	-	ヒューズ23 (S223)、ヒューズ ホルダー	5 A	-	ダッシュパネル インサート コントロール ユニット (J285) 左パーキング ライト バルブ (M1)	58L
24	-	ヒューズ22 (S224)、ヒューズ ホルダー	20 A	-	間欠ワイパー スイッチ (E22)、ウインドスクリーン ワイパー モーター オートマチック間欠ワイパー/ウォッシャー リレー (J31) ウインドスクリーン ワイパー モーター (V) ウインドスクリーン/リヤ ウインドウ ウォッシャー ポンプ (V59)	75X
25	-	ヒューズ25 (S225)、ヒューズ ホルダー	20 A	-	フレッシュ エア ブロワー スイッチ (E9) A/Cスイッチ (E30) オーバーヒーティング ヒューズ付きフレッシュ エア ブロワー シリーズ レジスター (N24) フレッシュ エア ブロワー (V2) ラジエーター ファン コントロール ユニット (J293) クリマトロニック コントロール ユニット (J255) J エンジンコントロールユニット	75X

ヒューズ位置、バッテリー部ヒューズ ホルダー(2000年8月以前)

S162 - ピン ヒーター 50A
S163 - エンジン マネジメント 50 A
S164 - ラジエーター ファン 40 A
S176 - インテリア 110 A
S177 - オルタネーター (90 A)、110 A
- オルタネーター (120 A)、150 A
S178 - ABS (ポンプ) 30 A
S179 - ABS (ポンプ) 30 A
S180 - ラジエーター ファン 30 A

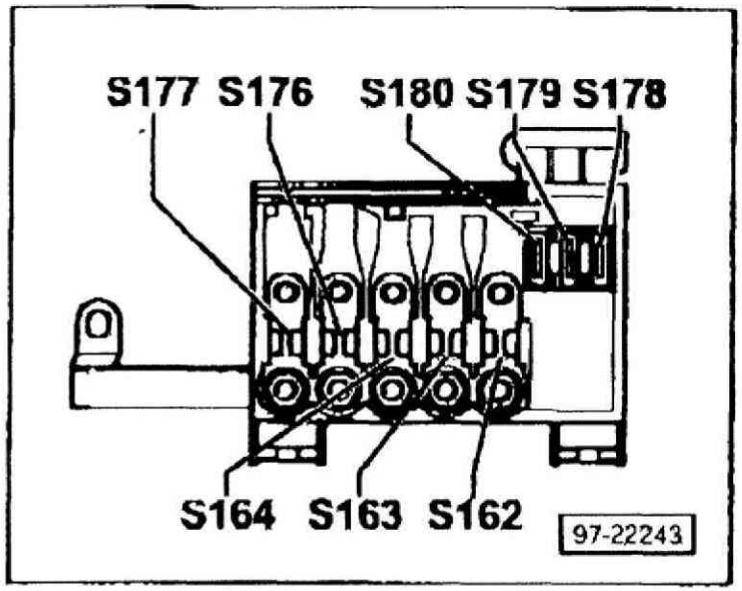

ヒューズ位置、バッテリー部ヒューズ ホルダー(2000年9月以降)

S162 - ピン ヒーター 50A
S163 - エンジン マネジメント 50 A
S164 - ラジエーター ファン 40 A
S176 - インテリア 110 A
S177 - オルタネーター (90 A)、110 A
- オルタネーター (120 A)、150 A
S178 - ABS (ポンプ) 30 A
S179 - ABS (ポンプ) 30 A
S180 - ラジエーター ファン 30 A

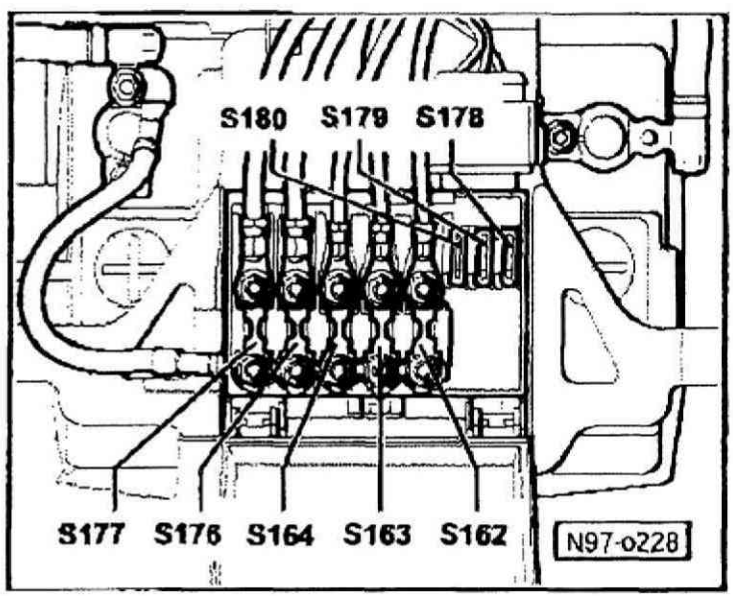

Control unit for radiator fan, 2-speed with fan run-on

Location: Front left in engine compartment

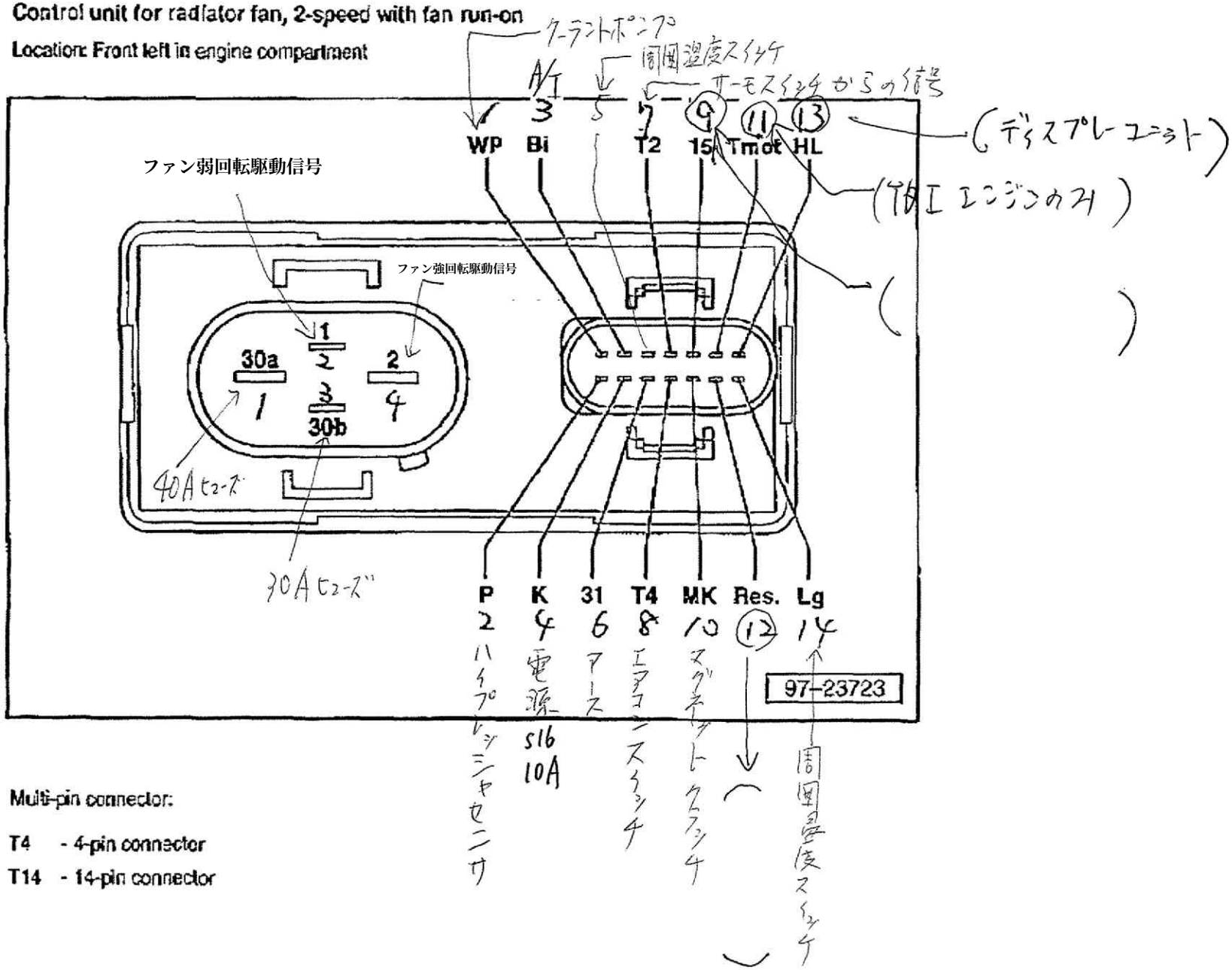

Multi-pin connector:

T4 - 4-pin connector

T14 - 14-pin connector

フレッシュ エア ブロワー スイッチ、フレッシュ エア または エア リサーキュレーション フラップ スイッチ、フレッシュ エア ブロワー、フレッシュ エア／エア リサーキュレーション ポジショニング モーター

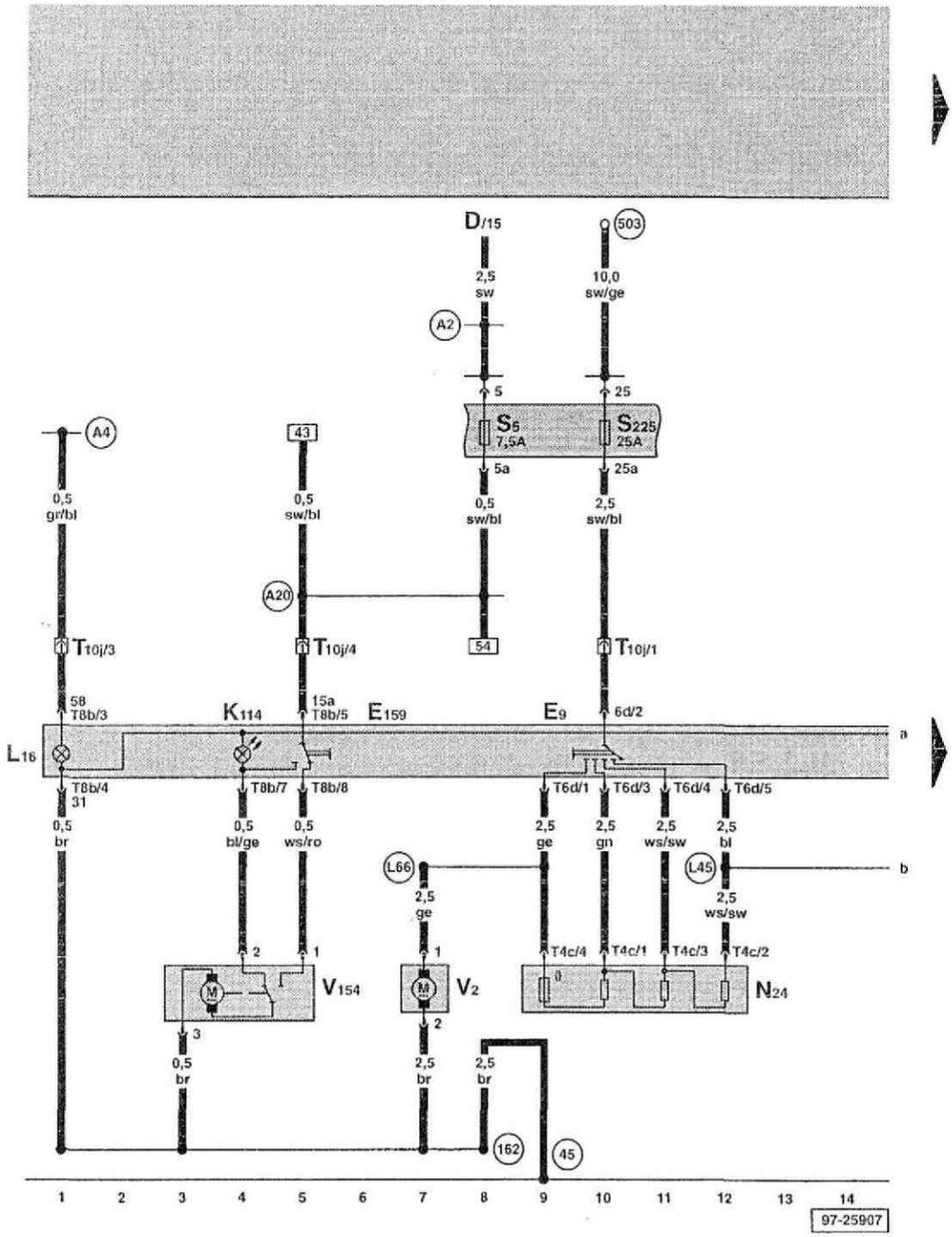

ws = 白
sw = 黒
ro = 赤
br = 茶
gn = 緑
bl = 青
gr = 灰
li = 紫
ge = 黄
or = 橙

D — イグニッション／スターター スイッチ
E9 — フレッシュ エア ブロワー スイッチ
E159 — フレッシュ エア 及び エア リサーキュレーション スイッチ
K114 — フレッシュ エア及び エア リサーキュレーション エア インジケーター ランプ
L16 — フレッシュ エア コントロール ライト バルブ
N24 — オーバーヒーティング ヒューズ付きフレッシュ エア ブロワー シリーズ レジスター
S5 — ヒューズ5(ヒューズ ホルダー内)
S225 — ヒューズ25(ヒューズ ホルダー内)
T4c — 4ピン コネクター、
T6d — 6ピン コネクター、
T8b — 8ピン コネクター、
T10j — 10ピン コネクター、ダッシュ パネル裏、中央
V2 — フレッシュ エア ブロワー
V154 — フレッシュ エア／エア リサーキュレーション ポジショニング モーター

45 — アース ポイント、ダッシュ パネル裏、中央
162 — アース コネクション、ブロワー モーター ワイヤー ハーネス内
503 — ボルト コネクション (75X)、リレー プレート部
A2 — プラス (+) コネクション (15)、ダッシュ パネル ワイヤー ハーネス内
A4 — プラス (+) コネクション (58b)、ダッシュ パネル ワイヤー ハーネス内
A20 — コネクション (15a)、ダッシュ パネル ワイヤー ハーネス内
L45 — コネクション、エア コンディショナー コントロール ワイヤー ハーネス内
L66 — コネクション、ヒーター ブロワー モーター ワイヤー ハーネス内

モトロニック コントロール ユニット、エア コンディショナー スイッチ、周囲温度スイッチ、コンプレッサー カット オフ テンパレチャー センサー

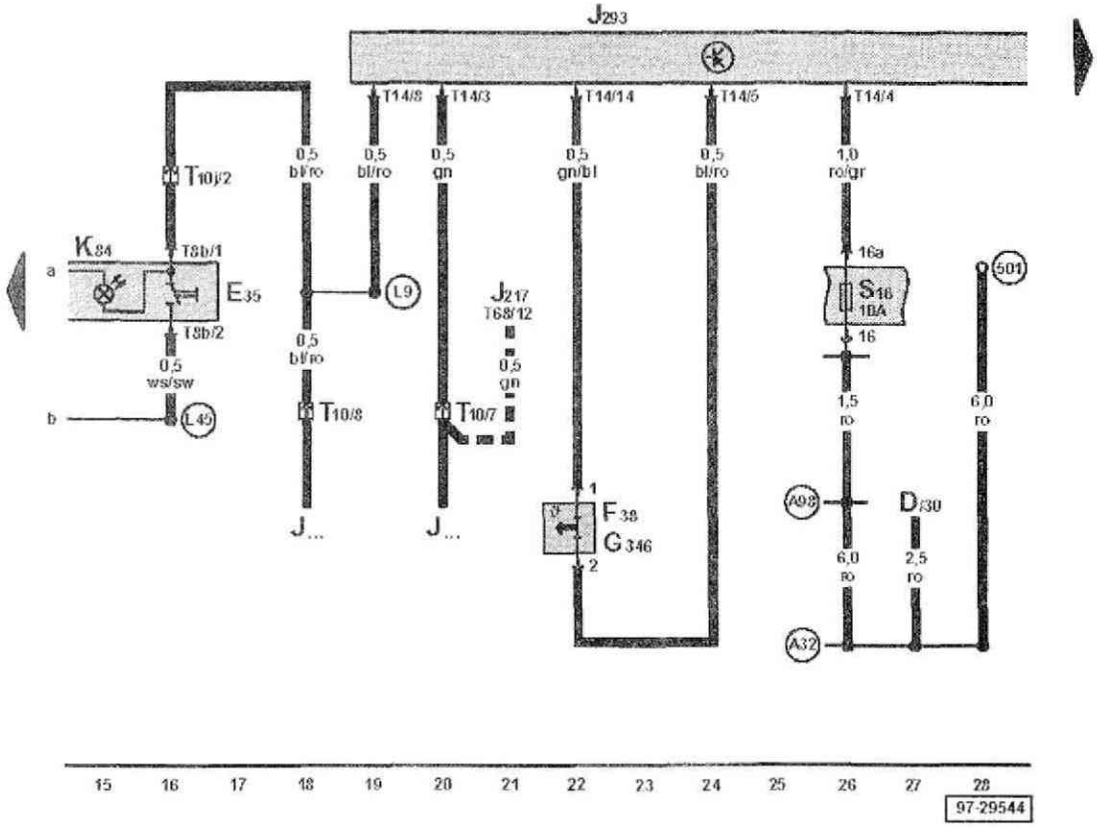

ws = 白
sw = 黒
ro = 赤
br = 茶
gn = 緑
bl = 青
gr = 灰
li = 紫
ge = 黄
or = 橙

D — イグニッション／スターター スイッチ
E35 — エア コンディショナー スイッチ
F38 — 周囲温度スイッチ（1999年9月まで）
G346 — コンプレッサー カット オフ テンパレチャー センサー（1999年10月以降）
J217 — オートマチック ギヤボックス コントロール ユニット
J293 — ラジエーター ファン コントロール ユニット、エンジンルーム内、左前方
J... — エンジン コントロール ユニット
K84 — エア コンディショナー システム ウォーニング ランプ
S16 — ヒューズ16（ヒューズ ホルダー内）
T8b — 8ピン コネクター
T10 — 10ピン コネクター、橙色、コネクター用プロテクティブハウジング内、プレナム チャンバー内、左
T10j — 10ピン コネクター、ダッシュ パネル裏、中央
T14 — 14ピン コネクター
T68 — 68ピン コネクター

501 — ボルト コネクション〈2〉(30)、リレー プレート部
A32 — プラス（+）コネクション（30）、ダッシュ パネル ワイヤー ハーネス内
A98 — プラス（+）コネクション〈4〉(30)、ダッシュ パネル ワイヤー ハーネス内
L9 — コネクション（1）、エア コンディショナー ワイヤー ハーネス内
L45 — コネクション、エア コンディショナー コントロール ワイヤー ハーネス内

■■■ — エンジンコード ARZ、AGN、AQY、APK、AZH、ATF、AGZ、AZJ のみ

ラジエーター ファン コントロール ユニット、ラジエーター ファン、エア コンディショナー マグネチック カップリング、補助クーラント ポンプ

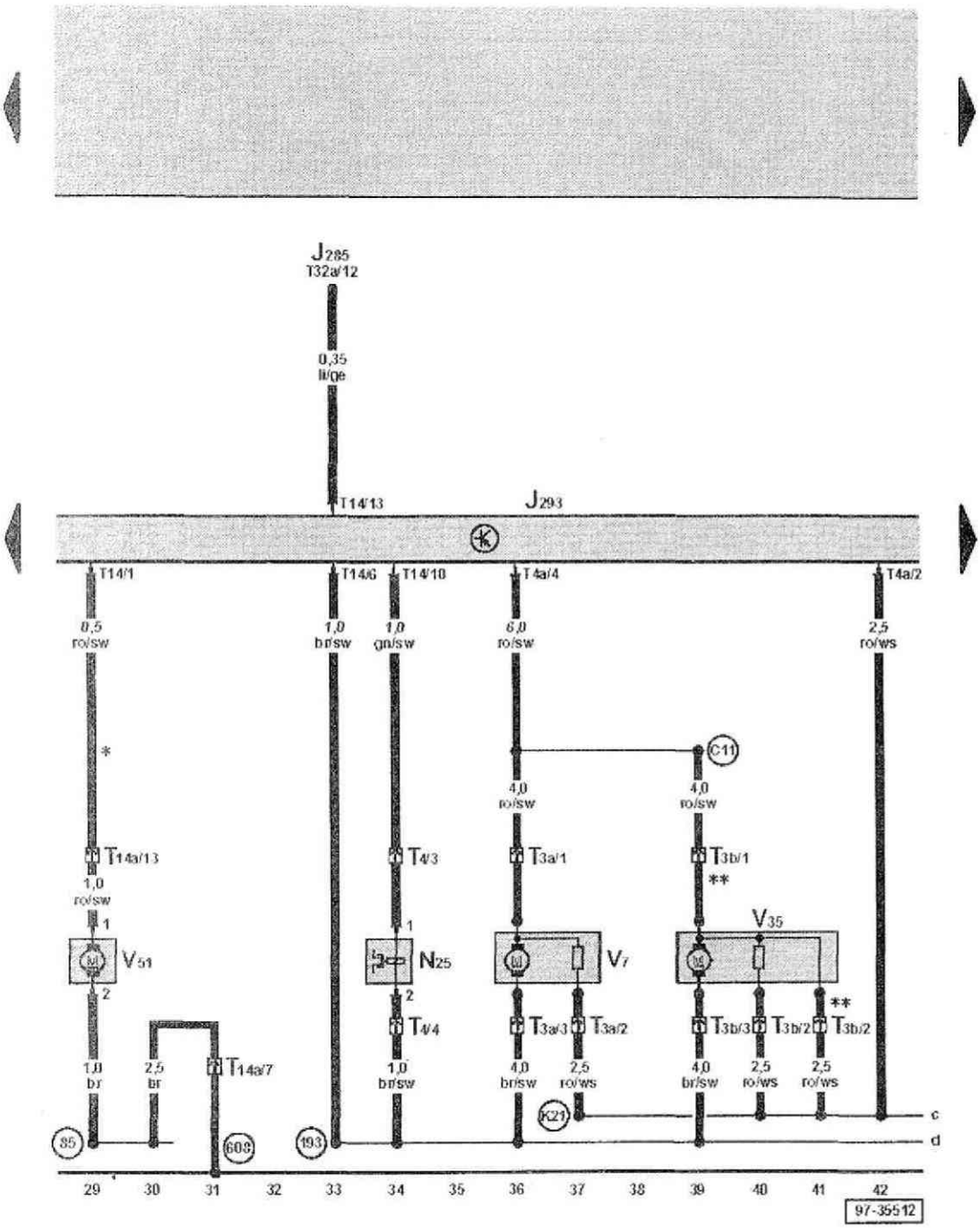

ws = 白
sw = 黒
ro = 赤
br = 茶
gn = 緑
bl = 青
gr = 灰
li = 紫
ge = 黄
or = 橙

J285 – ディスプレイ ユニット付きコントロール ユニット (01317)、ダッシュ パネル インサート内
J293 – ラジエーター ファン コントロール ユニット、エンジン ルーム内、左前方
N25 – エア コンディショナー マグネチック カップリング
T3a – 3ピン コネクター、エンジン ルーム内、左前方
T3b – 3ピン コネクター、エンジン ルーム内、左前方
T4 – 4ピン コネクター、スターター付近
T4a – 4ピン コネクター
T14 – 14ピン コネクター
T14a – 14ピン コネクター、エンジン ルーム内、左ワイヤー ハーネス
T32a – 32ピン コネクター、緑色、ダッシュ パネル インサート部
V7 – ラジエーター ファン
V35 – 右ラジエーター ファン
V51 – 補助クーラント ポンプ

(85) – アース コネクション〈1〉、エンジン ルーム ワイヤー ハーネス内
(193) – アース コネクション〈1〉、ラジエーター ファン ワイヤー ハーネス内
(608) – アース ポイント、プレナム チャンバー内、中央
(C11) – コネクション、ラジエーター ファン ワイヤー ハーネス内
(K21) – コネクション〈1〉、ラジエーター ファン ワイヤー ハーネス内

* – 5または6シリンダーエンジン搭載車のみ
** – 一部エンジン仕様のみ

ラジエーター ファン コントロール ユニット、ラジエーター ファン サーモ スイッチ、ハイ プレッシャー センダー

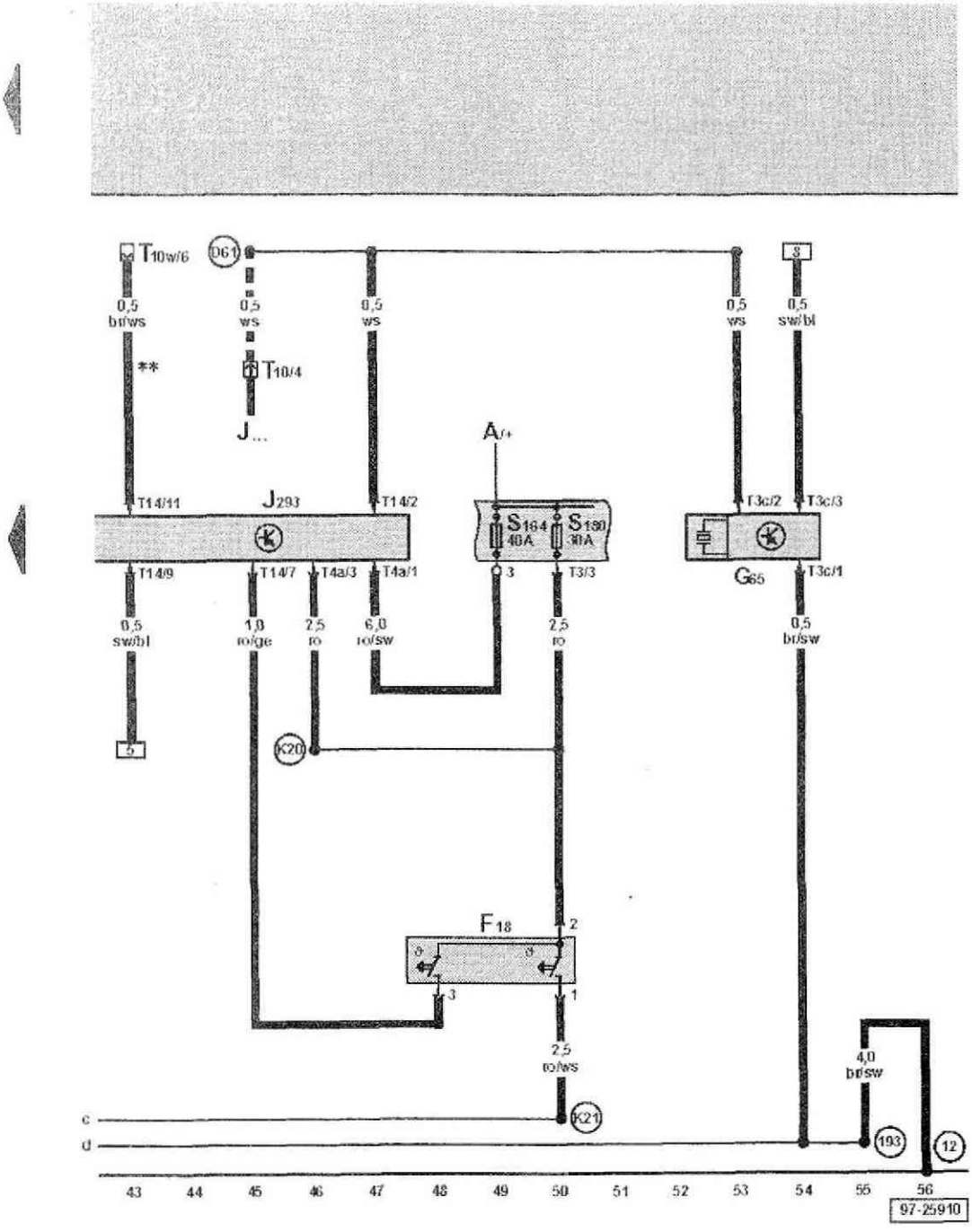

ws = 白
sw = 黒
ro = 赤
br = 茶
gn = 緑
bl = 青
gr = 灰
li = 紫
ge = 黄

A – バッテリー
F18 – ラジエーター ファン サーモ スイッチ
G65 – ハイ プレッシャー センダー
J293 – ラジエーター ファン コントロール ユニット、エンジン ルーム内、左前方
J... – エンジン コントロール ユニット
S164 – ヒューズ〈3〉(30)、バッテリー部ヒューズ ホルダー内
S180 – ヒューズ〈8〉(30)、バッテリー部ヒューズ ホルダー内
T3 – 3ピン コネクター
T3c – 3ピン コネクター
T4a – 4ピン コネクター
T10 – 10ピン コネクター、橙色、コネクター用プロテクティブ ハウジング内、プレナム チャンバー内、右
T10W – 10ピン コネクター、白色、コネクター用プロテクティブ ハウジング内、プレナム チャンバー内、右
T14 – 14ピン コネクター

(12) – アース ポイント、エンジン ルーム内、左
(193) – アース コネクション〈1〉、ラジエーター ファン ワイヤー ハーネス内
(D61) – コネクション (エア コンディショナー システム) エンジン ルーム ワイヤー ハーネス内
(K20) – プラス (+) コネクション〈1〉(30)、ラジエーター ファン ワイヤー ハーネス内
(K21) – コネクション〈1〉、ラジエーター ファン ワイヤー ハーネス内

** – TDI エンジンのみ
▬▬ – 一部のエンジン コントロール ユニットには該当しない